ТЕХНИЧЕСКОЕ ОПИСАНИЕ

V35-112Y

Standard Reciprocating SERIES

LEGAL DISCLAIMER:
While Frascold has made every effort at the time of publication to ensure the accuracy of the information provided herein, product specifications and performances could be subject to change without notice. You can find the most updated information in our Product Selection Software FSS3 at the link: https://www.frascold.it/en/download/ software/fss_3_frascold_selection_software.

Технические данные - V35-112Y

кол-во цилиндров		4
Номин. мощн-ть двигателя	HP	35
Номин. мощн-ть двигателя	kW	26,1
Объемная произв-ть @ (1450 rpm - 50 Hz)	m³/h	112,1
Объемная произв-ть @ (1740 rpm - 60 Hz)	m³/h	134,5
Электропитание	V/ph/Hz/Connection	400/3/50/PWS
MRA	A	67,5
LRA	A	144,5
LRA DOL	A	239,2
Электропитание	V/ph/Hz/Connection	230/3/50/DOL-DELTA
MRA	A	117
LRA	A	389
LRA DOL	A	null
макс частота эл. сети	Hz	70
мин частота эл. сети	Hz	30
Вес нетто	kg	193
Холодильное масло		FRASCOLD POE68
Заправка маслом	l	4
Максимальное рабочее давление HP	bar	30
Максимальное статическое давление BP	bar	20,5
Ступень произв-ти	%	100-75-50

Стандартные аксессуары - V35-112Y

Краны подачи и слива с соединением под сварку	
Распределительная коробка IP65	
Индикатор(ы) уровня масла	
Электронный защитный и диагностический модуль INT69TML Диагностика	T00ECA11D
Антивибрационные опоры (4 штуки)	
Защитный заряд азота	
Защитная упаковка, соответствующая транспортному средству	
Датчик температуры слива PTC	T00EC50-RIC
Электронное реле давления масла	T00EC1630DRIC

Дополнительные аксессуары - V35-112Y

Двигатель для работы с особым напряжением	
Нагреватель масла	
Контроль емкости CC	
Контроль емкости RSH	
Запуск без нагрузки US	
Электронное предохранительное реле уровня масла	T00WK252
Дополнительный электровентилятор охлаждения	
Комплект впрыска жидкости	
Комплект адаптера для выравнивания масла	
USB адаптер для диагностики	T00EC57
Модуль Bluetooth для диагностики	T00EC69
Соединительный кабель Modbus	T00EC65
Шлюз DP-Modbus	T00EC59
Специальная краска	

Чертежи САПР - V35-112Y

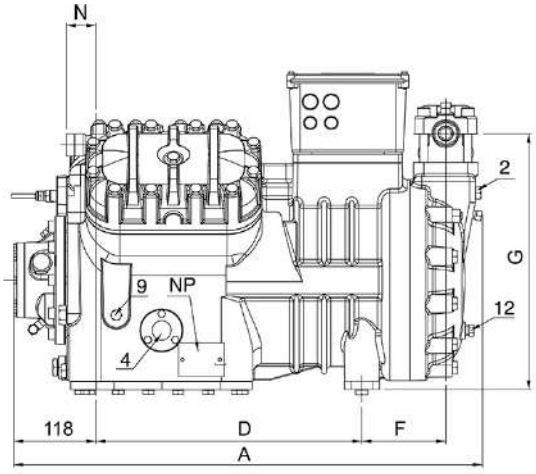

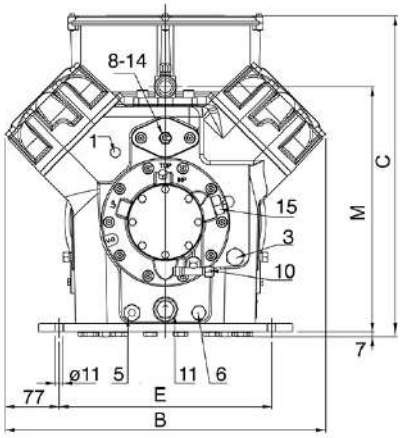

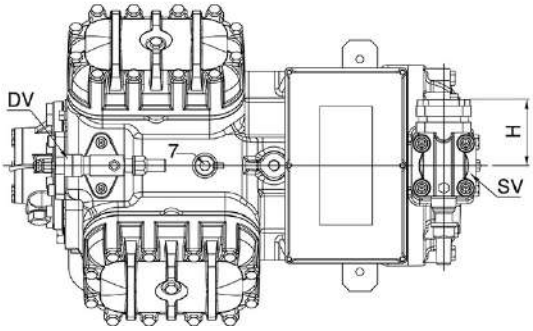

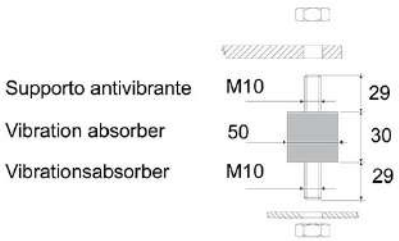

Расположение и соединения:

SV: Всасывающий вентиль	mm	54
SV: Всасывающий вентиль	inch	2 1/8"
DV: Нагнетательный вентиль	mm	35
DV: Нагнетательный вентиль	inch	1 3/8"
A: Длина	mm	743
B: Ширина	mm	460
C: Высота	mm	463
D: Отверстия для крепежа	mm	381
E: Отверстия для крепежа	mm	305
F: Всасывающий вентиль	mm	158
G: Всасывающий вентиль	mm	389
H: Всасывающий вентиль	mm	130
L: Нагнетательный вентиль	mm	152
M: Нагнетательный вентиль	mm	352
N: Нагнетательный вентиль	mm	48
1: Разъем для высокого давления		1/8" NPT
2: Разъем для низкого давления		1/4" NPT
3: Заглушка (заправка масла)		3/8" GAS
4: Смотровое стекло уровня масла		-
5: Место установки ТЭНа подогрева картера		-
6: Заглушка (слив масла)		1/4" GAS
7: Разъем для клапана впрыска жидкости		1/4" NPT
8: Разъем для датчика впрыска жидкости		1/8" NPT
9: Разъем реле дифференциального давления масла (НД)		1/4" NPT
10: Разъем реле дифференциального давления масла (ВД)		1/4" SAE
11: Масляный фильтр		3/8" GAS
12: Заглушка возврата масла		1/4" NPT
14: Подключение датчика максимальной температуры нагнетания		1/8" NPT
15: Подключение электронного реле давления масла		3/4 UNF
NP: Заводская этикетка на компрессоре		-