DEKNA
HEAT EXCHANGERS

Воздухоохладитель BS-240/40A5

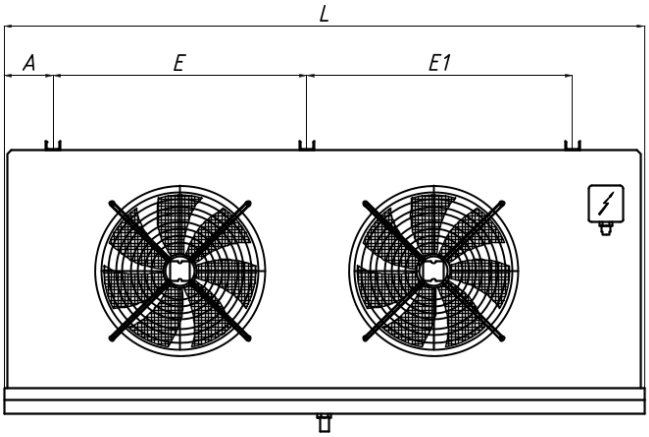

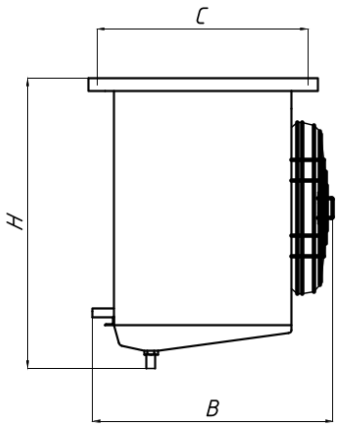

Размеры

L(mm):	1520	**A(mm):**	105	**B(mm):**	580	**C(mm):**	410
H(mm):	600	**E(mm):**	600	**E1(mm):**	630	**Вес (кг):**	61
Ø Входа:	16	**Ø Выхода:**	28				

Технические параметры испарителя

Мощность (kW)	8.2	**Площадь поверхности (m²)**	40
Температура в помещении °C	0	**Объём труб (dm³)**	7.3
Шаг ламелей (mm)	5	**Температура испарения (°C)**	-8
Тест давления	32	**Макс. рабочее давление**	28
Мощность электрооттайки поддона (kW)	0.91	**Мощность электроотайки батареи (kW)**	2.73
Хладагент	R404A		

Технические параметры вентиляторов

Объемный расход воздуха (m³/h)	5694	**Количество вентиляторов (шт)**	2
Диаметр вентилятора (mm)	400	**Скорость вращения вентилятора (об/мин)**	1380
Мощность одного вентилятора (kW)	0.18	**Сила тока одного вентилятора (A)**	0.82
Уровень шума dB(A)	69	**Напряжение (V)**	220

Частота (Hz)	1	**Фаза (Ph)**	1
Уровень звукового давления dB(A)/3м	48	**Длина воздушной струи**	11.90