DEKNA
HEAT EXCHANGERS

Воздухоохладитель BS-235/27C7

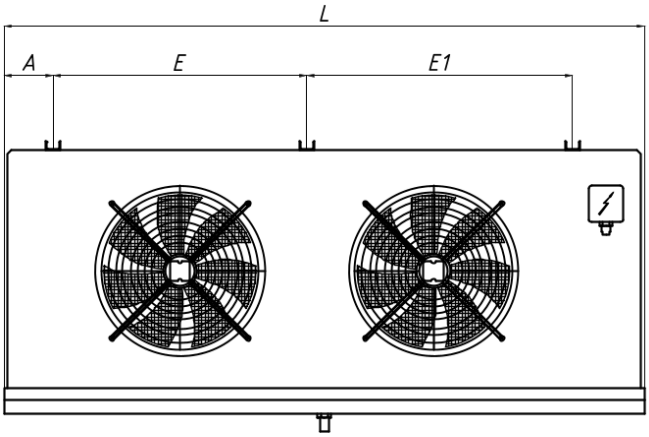

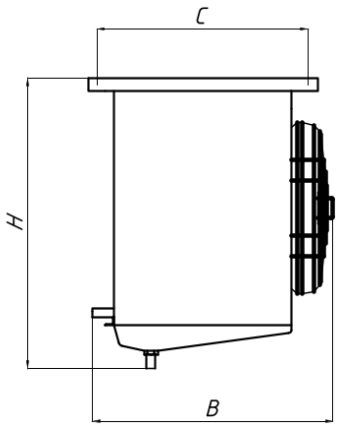

Размеры

L(mm):	1420	**A(mm):**	105	**B(mm):**	565	**C(mm):**	410
H(mm):	520	**E(mm):**	575	**E1(mm):**	605	**Вес (кг):**	52
Ø Входа:	12	**Ø Выхода:**	22				

Технические параметры испарителя

Мощность (kW)	6.7	**Площадь поверхности (m²)**	27
Температура в помещении °C	0	**Объём труб (dm³)**	5.6
Шаг ламелей (mm)	7	**Температура испарения (°C)**	-8
Тест давления	32	**Макс. рабочее давление**	28
Мощность электрооттайки поддона (kW)	0.88	**Мощность электроотайки батареи (kW)**	2.63
Хладагент	R404A		

Технические параметры вентиляторов

Объемный расход воздуха (m³/h)	3221	**Количество вентиляторов (шт)**	2
Диаметр вентилятора (mm)	350	**Скорость вращения вентилятора (об/мин)**	1400
Мощность одного вентилятора (kW)	0.13	**Сила тока одного вентилятора (A)**	0.65
Уровень шума dB(A)	66	**Напряжение (V)**	220

Частота (Hz)	1	**Фаза (Ph)**	1
Уровень звукового давления dB(A)/3м	46	**Длина воздушной струи**	10.3