DEKNA
HEAT EXCHANGERS

Воздухоохладитель BS-235/25B5

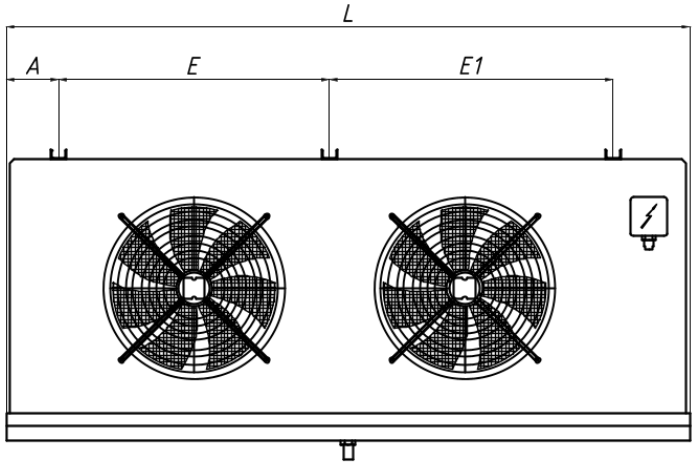

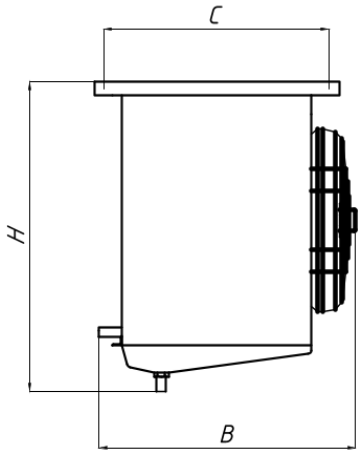

Размеры							
L(mm):	1320	**A(mm):**	105	**B(mm):**	565	**C(mm):**	410
H(mm):	520	**E(mm):**	525	**E1(mm):**	555	**Вес (кг):**	48
Ø Входа:	12	**Ø Выхода:**	22				

Технические параметры испарителя			
Мощность (kW)	6.1	**Площадь поверхности (m²)**	25
Температура в помещении °C	0	**Объём труб (dm³)**	5.2
Шаг ламелей (mm)	5	**Температура испарения (°C)**	-8

Тест давления	32	**Макс. рабочее давление**	28
Мощность электрооттайки поддона (kW)	0.81	**Мощность электроотайки батареи (kW)**	2.42
Хладагент	R404A		

Технические параметры вентиляторов			
Объемный расход воздуха (m³/h)	3577	**Количество вентиляторов (шт)**	2
Диаметр вентилятора (mm)	350	**Скорость вращения вентилятора (об/мин)**	1400
Мощность одного вентилятора (kW)	0.13	**Сила тока одного вентилятора (A)**	0.65
Уровень шума dB(A)	66	**Напряжение (V)**	220
Частота (Hz)	1	**Фаза (Ph)**	1
Уровень звукового давления dB(A)/3м	46	**Длина воздушной струи**	11.30