DEKNA
HEAT EXCHANGERS

Воздухоохладитель BSE-463/395E7

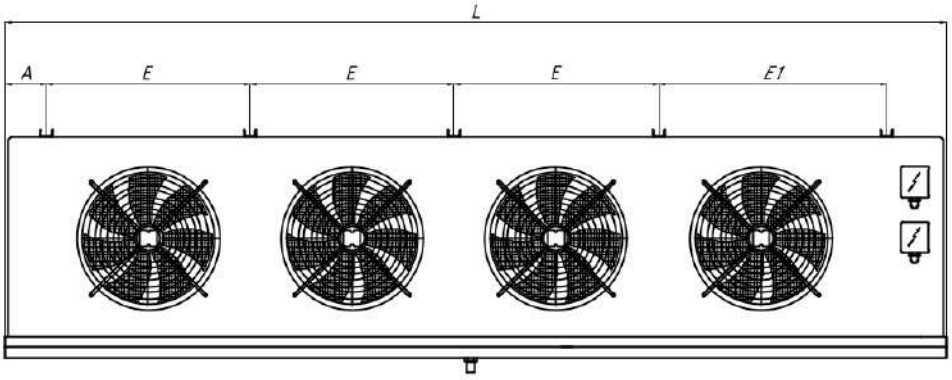

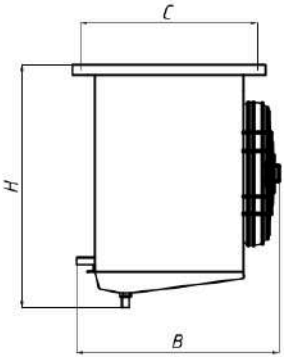

Размеры							
L(mm):	4040	**A(mm):**	90	**B(mm):**	866	**C(mm):**	730
H(mm):	950	**E(mm):**	930	**E1(mm):**	980	**Вес (кг):**	437
Ø Входа:	25x2	**Ø Выхода:**	50x2				

Технические параметры испарителя			
Мощность (kW)	85.4	**Площадь поверхности (m²)**	395
Температура в помещении ℃	0	**Объём труб (dm³)**	84.2
Шаг ламелей (mm)	7	**Температура испарения (℃)**	-8
Тест давления	32	**Макс. рабочее давление**	28
Мощность электрооттайки поддона (kW)	6.7	**Мощность электроотайки батареи (kW)**	33.5
Хладагент	R404A		

Технические параметры вентиляторов			
Объемный расход воздуха (m³/h)	46013	**Количество вентиляторов (шт)**	4
Диаметр вентилятора (mm)	630	**Скорость вращения вентилятора (об/мин)**	1400
Мощность одного вентилятора (kW)	1.9	**Сила тока одного вентилятора (A)**	4.2
Уровень шума dB(A)	86	**Напряжение (V)**	380
Частота (Hz)	1	**Фаза (Ph)**	3
Уровень звукового давления dB(A)/3м	65	**Длина воздушной струи**	45.5