DEKNA
HEAT EXCHANGERS

Воздухоохладитель BS-230/20A5

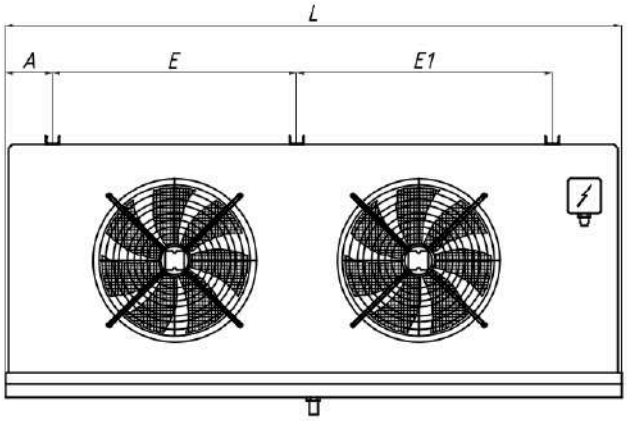

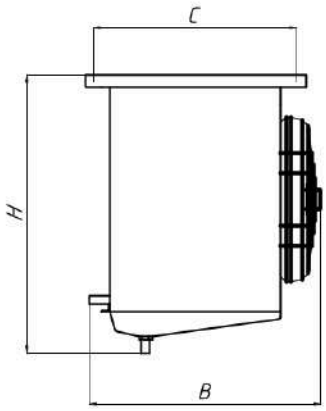

Размеры							
L(mm):	1130	**A(mm):**	85	**B(mm):**	505	**C(mm):**	360
H(mm):	500	**E(mm):**	450	**E1(mm):**	480	**Вес (кг):**	37
Ø Входа:	12	**Ø Выхода:**	22				

Технические параметры испарителя			
Мощность (kW)	4.1	**Площадь поверхности (m²)**	20
Температура в помещении ℃	0	**Объём труб (dm³)**	3.1
Шаг ламелей (mm)	5	**Температура испарения (℃)**	-8
Тест давления	32	**Макс. рабочее давление**	28
Мощность электрооттайки поддона (kW)	0.7	**Мощность электроотайки батареи (kW)**	0.7
Хладагент	R404A		

Технические параметры вентиляторов			
Объемный расход воздуха (m³/h)	2686	**Количество вентиляторов (шт)**	2
Диаметр вентилятора (mm)	300	**Скорость вращения вентилятора (об/мин)**	1380
Мощность одного вентилятора (kW)	0.08	**Сила тока одного вентилятора (A)**	0.42
Уровень шума dB(A)	62	**Напряжение (V)**	220
Частота (Hz)	1	**Фаза (Ph)**	1
Уровень звукового давления dB(A)/3м	43	**Длина воздушной струи**	6.7