DEKNA
HEAT EXCHANGERS

Воздухоохладитель BSE-463/340C7

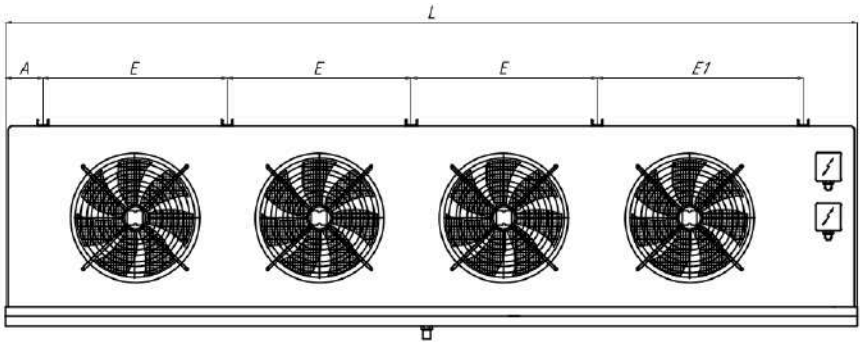

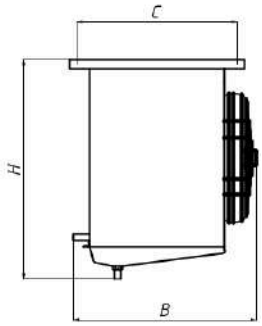

Размеры							
L(mm):	4520	**A(mm):**	105	**B(mm):**	866	**C(mm):**	710
H(mm):	900	**E(mm):**	1050	**E1(mm):**	1080	**Вес (кг):**	405
Ø Входа:	28	**Ø Выхода:**	54				

Технические параметры испарителя			
Мощность (kW)	80.0	**Площадь поверхности (m²)**	340
Температура в помещении ℃	0	**Объём труб (dm³)**	74.3
Шаг ламелей (mm)	7	**Температура испарения (℃)**	-8
Тест давления	32	**Макс. рабочее давление**	28
Мощность электрооттайки поддона (kW)	7.56	**Мощность электроотайки батареи (kW)**	41.6
Хладагент	R404A		

Технические параметры вентиляторов			
Объемный расход воздуха (m³/h)	49476	**Количество вентиляторов (шт)**	4
Диаметр вентилятора (mm)	630	**Скорость вращения вентилятора (об/мин)**	1400
Мощность одного вентилятора (kW)	1.9	**Сила тока одного вентилятора (A)**	4.2
Уровень шума dB(A)	86	**Напряжение (V)**	380
Частота (Hz)	1	**Фаза (Ph)**	3
Уровень звукового давления dB(A)/3м	65	**Длина воздушной струи**	46.3