ТЕХНИЧЕСКОЕ ОПИСАНИЕ

V40-123Y

Standard Reciprocating SERIES

LEGAL DISCLAIMER:
While Frascold has made every effort at the time of publication to ensure the accuracy of the information provided herein, product specifications and performances could be subject to change without notice. You can find the most updated information in our Product Selection Software FSS3 at the link: https://www.frascold.it/en/download/ software/fss_3_frascold_selection_software.

Технические данные - V40-123Y

кол-во цилиндров		4
Номин. мощн-ть двигателя	HP	40
Номин. мощн-ть двигателя	kW	29,8
Объемная произв-ть @ (1450 rpm - 50 Hz)	m³/h	123,1
Объемная произв-ть @ (1740 rpm - 60 Hz)	m³/h	147,8
Электропитание	V/ph/Hz/Connection	400/3/50/PWS
MRA	A	76,5
LRA	A	159,2
LRA DOL	A	273
Электропитание	V/ph/Hz/Connection	230/3/50/DOL-DELTA
MRA	A	133
LRA	A	374
LRA DOL	A	null
макс частота эл. сети	Hz	70
мин частота эл. сети	Hz	30
Вес нетто	kg	199
Холодильное масло		FRASCOLD POE68
Заправка маслом	l	4
Максимальное рабочее давление HP	bar	30
Максимальное статическое давление BP	bar	20,5
Ступень произв-ти	%	100-75-50

Стандартные аксессуары - V40-123Y

Краны подачи и слива с соединением под сварку	
Распределительная коробка IP65	
Индикатор(ы) уровня масла	
Электронный защитный и диагностический модуль INT69TML Диагностика	**T00ECA11D**
Антивибрационные опоры (4 штуки)	
Защитный заряд азота	
Защитная упаковка, соответствующая транспортному средству	
Датчик температуры слива PTC	**T00EC50-RIC**
Электронное реле давления масла	**T00EC1630DRIC**

Дополнительные аксессуары - V40-123Y

Двигатель для работы с особым напряжением	
Нагреватель масла	
Контроль емкости CC	
Контроль емкости RSH	
Запуск без нагрузки US	
Электронное предохранительное реле уровня масла	**T00WK252**
Дополнительный электровентилятор охлаждения	
Комплект впрыска жидкости	
Комплект адаптера для выравнивания масла	
USB адаптер для диагностики	**T00EC57**
Модуль Bluetooth для диагностики	**T00EC69**
Соединительный кабель Modbus	**T00EC65**
Шлюз DP-Modbus	**T00EC59**
Специальная краска	

Чертежи САПР - V40-123Y

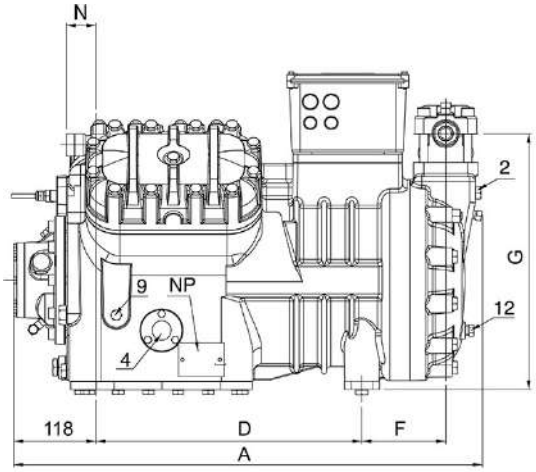

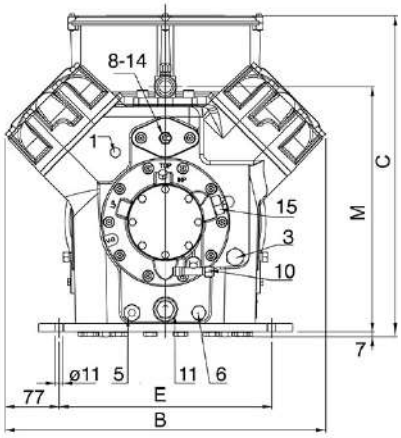

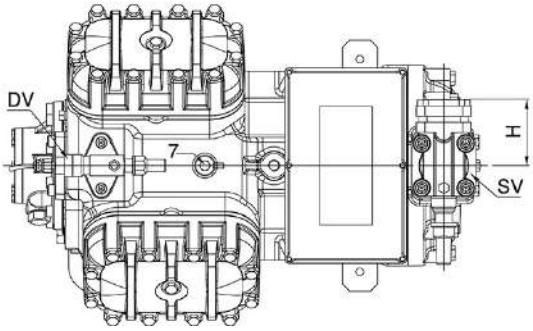

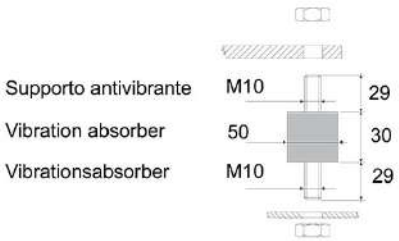

Расположение и соединения:

SV: Всасывающий вентиль	mm	54
SV: Всасывающий вентиль	inch	2 1/8"
DV: Нагнетательный вентиль	mm	35
DV: Нагнетательный вентиль	inch	1 3/8"
A: Длина	mm	743
B: Ширина	mm	460
C: Высота	mm	463
D: Отверстия для крепежа	mm	381
E: Отверстия для крепежа	mm	305
F: Всасывающий вентиль	mm	158
G: Всасывающий вентиль	mm	389
H: Всасывающий вентиль	mm	130
L: Нагнетательный вентиль	mm	152
M: Нагнетательный вентиль	mm	352
N: Нагнетательный вентиль	mm	48
1: Разъем для высокого давления		1/8" NPT
2: Разъем для низкого давления		1/4" NPT
3: Заглушка (заправка масла)		3/8" GAS
4: Смотровое стекло уровня масла		-
5: Место установки ТЭНа подогрева картера		-
6: Заглушка (слив масла)		1/4" GAS
7: Разъем для клапана впрыска жидкости		1/4" NPT
8: Разъем для датчика впрыска жидкости		1/8" NPT
9: Разъем реле дифференциального давления масла (НД)		1/4" NPT
10: Разъем реле дифференциального давления масла (ВД)		1/4" SAE
11: Масляный фильтр		3/8" GAS
12: Заглушка возврата масла		1/4" NPT
14: Подключение датчика максимальной температуры нагнетания		1/8" NPT
15: Подключение электронного реле давления масла		3/4 UNF
NP: Заводская этикетка на компрессоре		-