DEKNA
HEAT EXCHANGERS

Воздухоохладитель BS-230/15A7

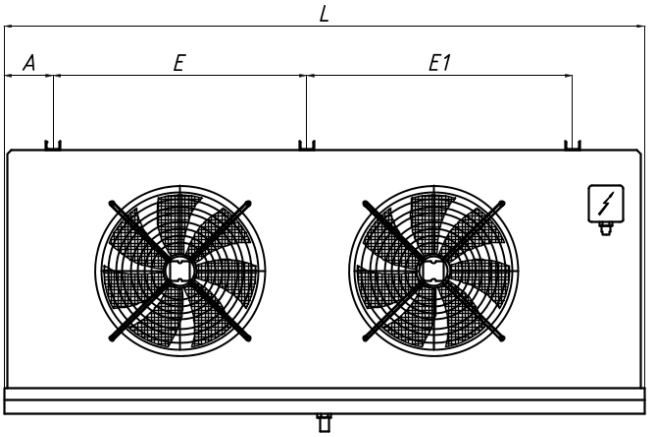

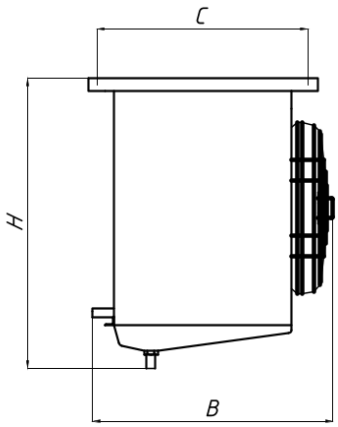

Размеры

L(mm):	1130	**A(mm):**	85	**B(mm):**	505	**C(mm):**	360
H(mm):	500	**E(mm):**	450	**E1(mm):**	480	**Вес (кг):**	35
Ø Входа:	12	**Ø Выхода:**	22				

Технические параметры испарителя

Мощность (kW)	3.5	**Площадь поверхности (m²)**	15
Температура в помещении °C	0	**Объём труб (dm³)**	3.1
Шаг ламелей (mm)	7	**Температура испарения (°C)**	-8
Тест давления	32	**Макс. рабочее давление**	28
Мощность электрооттайки поддона (kW)	0.7	**Мощность электроотайки батареи (kW)**	0.7
Хладагент	R404A		

Технические параметры вентиляторов

Объемный расход воздуха (m³/h)	2797	**Количество вентиляторов (шт)**	2
Диаметр вентилятора (mm)	300	**Скорость вращения вентилятора (об/мин)**	1380
Мощность одного вентилятора (kW)	0.08	**Сила тока одного вентилятора (A)**	0.42
Уровень шума dB(A)	62	**Напряжение (V)**	220

Частота (Hz)	1	**Фаза (Ph)**	1
Уровень звукового давления dB(A)/3м	43	**Длина воздушной струи**	7.6