DEKNA
HEAT EXCHANGERS

Воздухоохладитель BS-450/160B7

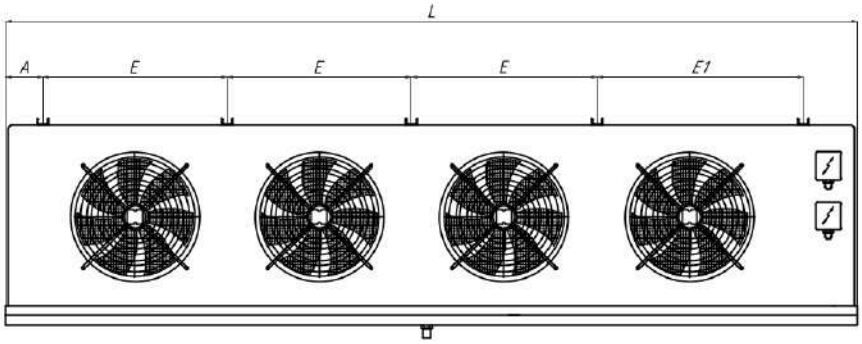

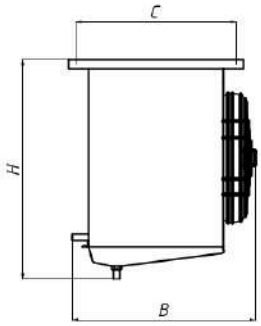

Размеры							
L(mm):	3520	**A(mm):**	105	**B(mm):**	676	**C(mm):**	510
H(mm):	710	**E(mm):**	800	**E1(mm):**	830	**Вес (кг):**	228
Ø Входа:	28	**Ø Выхода:**	54				

Технические параметры испарителя			
Мощность (kW)	40.2	**Площадь поверхности (m²)**	160
Температура в помещении ℃	0	**Объём труб (dm³)**	35.8
Шаг ламелей (mm)	7	**Температура испарения (℃)**	-8
Тест давления	32	**Макс. рабочее давление**	28
Мощность электрооттайки поддона (kW)	5.28	**Мощность электроотайки батареи (kW)**	18.48
Хладагент	R404A		

Технические параметры вентиляторов			
Объемный расход воздуха (m³/h)	26858	**Количество вентиляторов (шт)**	4
Диаметр вентилятора (mm)	500	**Скорость вращения вентилятора (об/мин)**	1320
Мощность одного вентилятора (kW)	0.8	**Сила тока одного вентилятора (A)**	1.5
Уровень шума dB(A)	78	**Напряжение (V)**	380
Частота (Hz)	1	**Фаза (Ph)**	3
Уровень звукового давления dB(A)/3м	59	**Длина воздушной струи**	21.3