DEKNA
HEAT EXCHANGERS

Воздухоохладитель BS-250/105B5

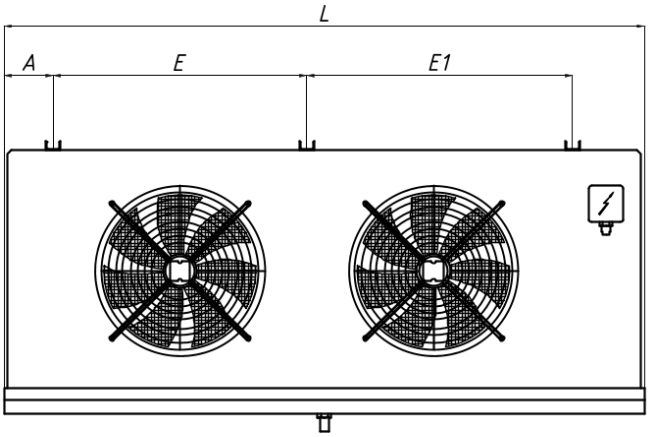

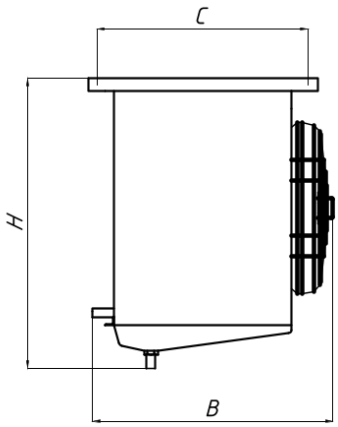

Размеры

L(mm):	1820	**A(mm):**	105	**B(mm):**	676	**C(mm):**	510
H(mm):	700	**E(mm):**	750	**E1(mm):**	780	**Вес (кг):**	124
Ø Входа:	22	**Ø Выхода:**	35				

Технические параметры испарителя

Мощность (kW)	23.5	**Площадь поверхности (m²)**	105
Температура в помещении °C	0	**Объём труб (dm³)**	17.8
Шаг ламелей (mm)	5	**Температура испарения (°C)**	-8
Тест давления	32	**Макс. рабочее давление**	28
Мощность электрооттайки поддона (kW)	2.56	**Мощность электроотайки батареи (kW)**	7.68
Хладагент	R404A		

Технические параметры вентиляторов

Объемный расход воздуха (m³/h)	12899	**Количество вентиляторов (шт)**	2
Диаметр вентилятора (mm)	500	**Скорость вращения вентилятора (об/мин)**	1320
Мощность одного вентилятора (kW)	0.8	**Сила тока одного вентилятора (A)**	1.5
Уровень шума dB(A)	74	**Напряжение (V)**	380

Частота (Hz)	1	**Фаза (Ph)**	3
Уровень звукового давления dB(A)/3м	56	**Длина воздушной струи**	19.2