Вниманию:
Дата запроса:
Контактное лицо:
E-mail:
Номер телефона:

Воздухоохладитель кубический Afrost — AF-TA-61409

Производительность	**[kW]**	**3,58**	Хладагент		R404A
Температура входа воздуха	[°C]	-18,0	Относительная влажность	[%]	85
Температура кипения (dew point)	[°C]	-25,0	Перегрев	[K]	5,2
Температурный напор DT1	[K]	7,0	Температура перед ТРВ	[°C]	30,0

Вентиляторы [AC]

Электропитание		230V-1PH-50Hz	Скорость вращ. вентилятора	[1/min]	1350
Кол-во x диаметр	[n]x[mm]	1 x 400	Объемный расход воздуха	[m3/h]	3 320
Кол-во полюсов	[n]	4	Длина воздушного потока	[m]	9
Потребл. мощность вентиляторов	[kW]	1 x 0,195	Уровень звук. давления [3m]	[dB(A)]	77
Потребл. ток вентиляторов	[A]	1 x 0,9	Внешний статический напор	[Pa]	0

Электрическая оттайка [230V]

Мощность оттайки блока	[n]x[W]	4 x 706	Суммарная мощность оттайки	[W]	3 530
Мощность оттайки поддона	[n]x[W]	1 x 706			

Технические данные

Шаг оребрения	[mm]	9,0	Подсоединение, вход	[n]x[inch]	1/2
Площадь поверхности	[m2]	15,9	Подсоединение, выход	[n]x[inch]	1 1/8
Внутренний объем	[dm3]	6,3	Подсоединение дренажа [G]	[inch]	1"
Вес нетто	[kg]	39,0	Максимальное рабочее давление	[bar]	30.0
Вес брутто	[kg]	54,5			

Корпус	Оцинкованная сталь	RAL 9003	Ламели	Алюминий
Коллектор	Медь		Трубки	Медь

Габаритные размеры 1024 x 514 x 532 [mm]

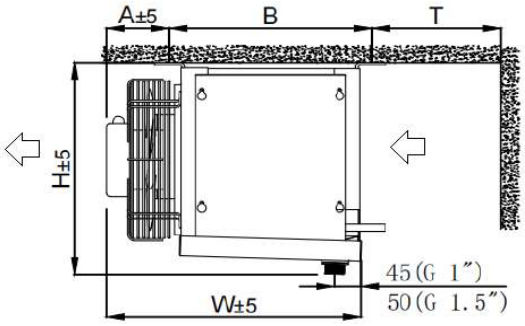

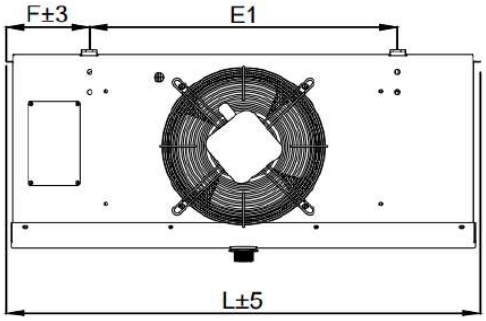

Основные габариты			Вспомогательные размеры			Дополнительные размеры		
L	1024	[mm]	B	412	[mm]	E1	779	[mm]
W	514	[mm]	F	123	[mm]	E2	-	[mm]
H	532	[mm]	A	117	[mm]	E3	-	[mm]
			T	300	[mm]	E4	-	[mm]